Instrucciones de uso

HOME DELUXE
WIR MACHEN DEIN ZUHAUSE

Silla colgante plegable LOMA

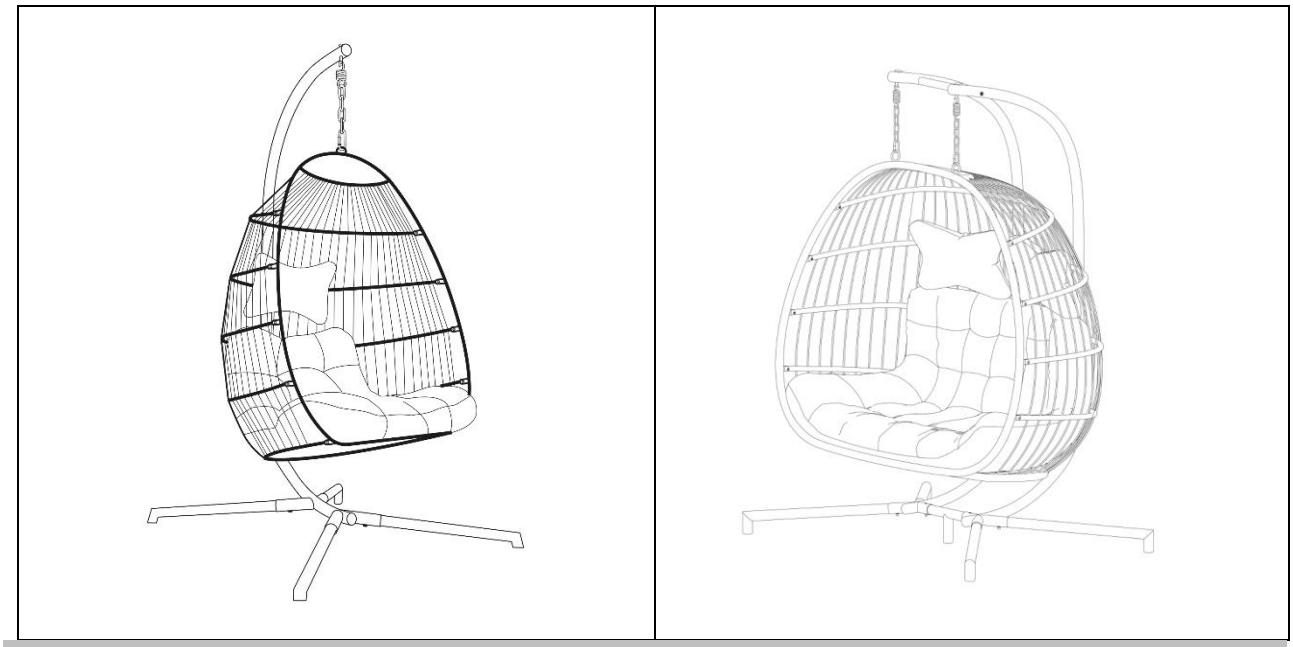

Instrucciones de uso originales

Diseñado en Alemania

Índice

1. Información general ... 3
1.1. Productos ... 3
1.2. Notas generales ... 3
1.3. Garantía ... 3
2. Información sobre las instrucciones de uso ... 4
2.1. Disponibilidad de las instrucciones de uso ... 4
2.2. Destinatarios de las instrucciones de uso ... 4
2.3. Información sobre la traducción ... 4
2.4. Explicación de los símbolos ... 4
2.5. Información general sobre las instrucciones de uso ... 4
2.6. Uso previsto ... 6
2.7. Instrucciones generales de seguridad ... 6
3. Características del producto ... 7
3.1. Datos técnicos ... 7
3.2. Descripción del producto ... 8
4. Volumen de suministro ... 8
4.1. Instrucciones de seguridad ... 11
5. Montaje ... 13
5.1. Estructura del producto ... 13
6. Aplicación ... 19
6.1. Instrucciones de seguridad ... 19
6.2. Puesta en servicio inicial ... 19
6.3. Operación ... 19
6.4. Almacén ... 19
7. Solución de problemas ... 20
8. Mantenimiento y cuidado ... 20
8.1. Instrucciones de seguridad ... 20
9. Desmontaje ... 20
9.1. Instrucciones de seguridad ... 20
10. Eliminación de residuos ... 20

Estimado cliente,

Gracias por elegir un producto de **Home Deluxe GmbH**. Esperamos que disfrute de su nueva silla colgante plegable LOMA.

Las instrucciones de uso le ayudan a instalar, poner en marcha, utilizar y mantener el producto. Las instrucciones de uso y las instrucciones de seguridad deben leerse atentamente y en su totalidad. Respete estas instrucciones para evitar peligros.

1. Información general

1.1. Productos

Modelo: LOMA	ID del artículo	Variante ID
Silla colgante plegable LOMA 1 plaza negra - Paquete 1 de 1	27807	72135
Silla colgante plegable LOMA 1 plaza beige - Paquete 1 de 1	27808	72136
Silla colgante plegable LOMA 2 plazas beige - Paquete 1 de 2 (cesta, cojín)	27809	72137
Silla colgante plegable LOMA 2 plazas beige - Paquete 2 de 2 (armazón: 1x pie, 2x brazo)	27810	72138
Silla colgante plegable LOMA 2 plazas negra - Paquete 1 de 2 (cesta, cojín)	27811	72139
Silla colgante plegable LOMA 2 plazas negra - Paquete 2 de 2 (armazón: 1x pie, 2x brazo)	27812	72140
Silla colgante plegable LOMA	27813	72141

1.2. Notas generales

Para cumplir nuestra pretensión, mejoramos constantemente la calidad, simplificamos la instalación y el funcionamiento y adaptamos los productos a las necesidades de los clientes. Debido a estos cambios, la versión actual de las instrucciones de uso puede consultarse en nuestra página web.

El término "producto" se utiliza en las instrucciones de uso de la "silla colgante plegable LOMA".

1.3. Garantía

La responsabilidad legal por defectos y los derechos de garantía se aplican a partir de la fecha de compra. Home Deluxe GmbH no se hace responsable de los daños causados por el incumplimiento de las instrucciones de uso. Quedan excluidas de la garantía las reclamaciones derivadas de una instalación o uso inadecuados. En caso de defectos en el producto, póngase en contacto por escrito con nuestro servicio de atención al cliente a través del formulario de contacto de nuestra página web, indicando el nombre del producto, el número de serie y una foto de la placa de características:

Inicio Deluxe GmbH
Schanzeweg 2
32312 Lübbecke
Alemania
Tel: +49 (0)5743 6181-0
www.home-deluxe-gmbh.de

Si tiene más preguntas, póngase en contacto con nuestro equipo de atención al cliente a través del formulario de contacto.

2. Información sobre las instrucciones de uso

2.1. Disponibilidad de las instrucciones de uso

Las instrucciones de uso forman parte del producto y deben conservarse completas y en las inmediaciones del mismo.

2.2. Destinatarios de las instrucciones de uso

Las instrucciones de uso deben ser leídas y observadas por toda persona que participe en una de las siguientes actividades o usos:

- Desembalaje
- Montaje / Instalación
- Puesta en servicio / Funcionamiento
- Mantenimiento / inspección / cuidado
- Solución de problemas / reparación
- Eliminación de residuos

2.3. Información sobre la traducción

Las instrucciones de uso originales están escritas en alemán. Cualquier otro idioma disponible es una traducción de la versión alemana.

2.4. Explicación de los símbolos

Símbolo	Explicación de los símbolos
	**ADVERTENCIA** El símbolo indica posibles peligros que pueden provocar lesiones graves o mortales. Antes de realizar el paso de instalación o aplicación correspondiente, lea la nota correspondiente.
	**INFO** El símbolo proporciona información importante e indica daños materiales. Obsérvelos antes de realizar el paso de instalación o aplicación correspondiente para comprender los problemas y evitar daños.
	**Lea las instrucciones de uso** El símbolo indica que debe leerse atentamente el manual de instrucciones antes de montar/instalar y/o poner en funcionamiento el aparato.

2.5. Información general sobre las instrucciones de uso

Las instrucciones de uso se refieren a la silla colgante plegable LOMA. Contiene información importante sobre el montaje, el funcionamiento, el mantenimiento y la limpieza. Las instrucciones de uso, en particular las instrucciones de seguridad, deben leerse atentamente antes de utilizar el producto; conserve las instrucciones de uso en un lugar seguro. Utilice el producto únicamente como se describe en estas instrucciones

de uso para evitar lesiones o daños accidentales. Si se entrega el producto a un tercero, también deben entregarse estas instrucciones de uso.

2.6. Uso previsto

El producto es de alta calidad, duradero y está destinado o es adecuado exclusivamente para su uso en hogares privados en una medida razonable y habitual. Además, nuestro producto **no** está destinado a un uso comercial.
El producto está concebido únicamente como asiento y no debe utilizarse como equipamiento de juego para niños.
Utilice el producto únicamente como se describe en estas instrucciones de uso. Cualquier otro uso se considera inadecuado y puede provocar daños materiales o personales. El fabricante no se hace responsable de los daños causados por un uso inadecuado o incorrecto.

2.7. Instrucciones generales de seguridad

Advertencias generales de peligro



- Una manipulación inadecuada puede provocar daños personales y materiales considerables. Por este motivo, los trabajos de instalación, puesta en servicio, localización de averías, mantenimiento y reparación sólo deben ser realizados por personal cualificado.
- Instale el producto **sólo** si el volumen de suministro está completo y en perfecto estado.
- Asegúrese de que todas las piezas estén intactas y correctamente instaladas. Existe riesgo de lesiones si no se instalan correctamente. Las piezas dañadas pueden afectar a la seguridad y al funcionamiento.
- Coloque el producto únicamente sobre una superficie segura, nivelada y firme.
- No realice ninguna modificación en el producto
- Compruebe la fijación a intervalos regulares.

Peligro para los niños



- **¡Peligro de asfixia!** Mantenga a los niños alejados de los materiales de embalaje.
- Mantenga a los niños alejados del lugar de montaje mientras se ensambla el producto. El volumen de suministro contiene piezas pequeñas que pueden tragarse o causar lesiones graves.
- **Peligro de vuelco.** El producto no es un juguete para niños, un rocódromo ni un equipamiento deportivo. Los elementos individuales del producto pueden volcar cuando se cargan por un lado, lo que puede provocar la muerte.
- Los niños pueden lesionarse al jugar con el producto o al tirar de él.
- No coloque el producto directamente o en las inmediaciones de una zona de juegos.
- Explique a los niños cómo utilizar correctamente el producto y no les deje nunca sin supervisión mientras juegan.
- Retire todos los objetos afilados, cristales rotos o piedras de las proximidades del producto. Asegúrese de que los niños que juegan no corren peligro.
- Asegúrate de que los niños pequeños no se metan piezas pequeñas en la boca.

Riesgo de lesiones
Una manipulación incorrecta del producto puede provocar lesiones



- Compruebe que el producto no presenta daños visibles antes de cada uso.
- No modifique el diseño del producto. Cualquier modificación debe ser autorizada por escrito por el fabricante y realizada de acuerdo con las instrucciones.
- Asegúrese de que el producto está instalado de forma permanente y segura para evitar lesiones.

Riesgo de daños



- Una manipulación inadecuada del producto puede provocar daños.
- No abra el embalaje con objetos afilados (por ejemplo, cuchillos, tijeras o similares), ya que podría dañar el producto. Tenga cuidado al abrirlo.
- **¡Peligro de vuelco!** No se suba al producto.
- No utilice el producto cerca de fuentes de calor o llamas.

Peligro de explosión



- **Precaución**: No almacene sustancias altamente inflamables, combustibles o explosivas en el interior del producto. Las sustancias altamente inflamables pueden incendiarse.

3. Características del producto

3.1. Datos técnicos

Silla colgante plegable LOMA / 1 plaza	
Cesta (An x Pr x Al)	86 x 72 x 118 cm
Marco (An x Pr x Al)	115 x 115 x 196 cm
Peso	21,7 kg
Capacidad de carga	máx. 120 kg
Material (marco)	Armazón de acero con recubrimiento de polvo
Material (cesta)	puntales de aluminio inoxidable + malla de plástico + cuerda resistente a la intemperie
Personas	máx. 1 persona

Silla colgante plegable LOMA / 2 plazas	
Cesta (An x Pr x Al)	130 x 69 x 123 cm
Marco (An x Pr x Al)	136,5 x 98 x 194 cm
Peso	38,9 kg
Capacidad de carga	máx. 200 kg
Material (marco)	Armazón de acero con recubrimiento de polvo
Material (cesta)	puntales de aluminio inoxidable + malla de plástico + cuerda resistente a la intemperie
Personas	máx. 2 personas

3.2. Descripción del producto

Aproveche al máximo el espacio y póngase cómodo solo o en pareja. Gracias a las suaves vibraciones de su suspensión de muelles, el producto le transporta a un agradable estado de calma. El producto es muy duradero, resistente a la intemperie y de formas elegantes, por lo que se adapta a cualquier entorno. La estructura metálica es estable y muy resistente. El producto es duradero, robusto y extremadamente estable.

4. Volumen de suministro

Compruebe si el embalaje presenta daños externos en el momento de la entrega. Además, inmediatamente después de desembalarlo, compruebe que el volumen de suministro está completo y que el producto y todos sus componentes se encuentran en perfecto estado. Monte el producto únicamente si el volumen de suministro está completo y no presenta daños.

Componentes/piezas 1 plaza

No.	Descripción de la	Cantidad	Ilustración
1.	Destornillador	1	
2.	Llave Allen	1	
3.	Tornillo	1	
4.	Tornillo de fijación	1	
5.	Soporte para muelles	1	
6.	Primavera	1	
7.	Cadena	1	
8.	Mosquetón	1	
A	Pie	4	

No.	Descripción de la	Cantidad	Ilustración
B	Marco	1	
C	Brazo	1	
D	Cesta	1	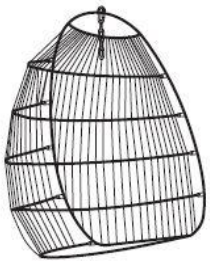
E	Cojín	1	

Componentes/piezas 2 plazas

No.	Descripción de la	Cantidad	Ilustración
1.	Tornillo de fijación	4	
2.	Pieza final del perno	4	
3.	Llave Allen	1	
4.	Llave	1	
5.	Llave	1	
6.	Conector	1	
7.	Soporte para muelles	2	
8.	Primavera	2	
A	Marco izquierdo	1	
B	Marco derecho	1	
C	Poste central	1	

No.	Descripción de la	Cantidad	Ilustración
D	Pie	4	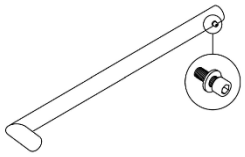
E	Brazo	2	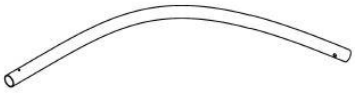
F	Cesta	1	
G	Cojín	1	

4.1. Instrucciones de seguridad

Debe leerse toda la información sobre salud y seguridad.

Riesgo de lesiones

Una manipulación incorrecta durante la instalación puede provocar lesiones



- Su producto se entregará en varios paquetes. Tenga mucho cuidado al abrir los paquetes.
- Instale el producto **sólo** si el volumen de suministro está completo y en perfecto estado.
- Coloque el producto únicamente sobre una superficie segura, nivelada y firme.
- Asegúrese de que hay espacio suficiente para el montaje y la instalación del producto.
- Respete siempre las dimensiones de montaje y utilice el material de montaje suministrado.
- Quedan excluidos de la garantía los errores de funcionamiento, los errores de montaje o los daños causados por el montaje.
- Se necesitan al menos 2 personas para montar el producto.
- **Riesgo de aplastamiento** Los dedos pueden aplastarse si no se tiene cuidado.
- Lleve ropa de protección como calzado de seguridad y guantes de protección durante el

montaje.

5. Montaje

5.1. Estructura del producto

El producto se entrega desmontado y puede montarse con poco esfuerzo. Siga atentamente las instrucciones de montaje. Si no se siguen las instrucciones, no se puede garantizar el funcionamiento ni la seguridad del producto.

Herramientas necesarias

	Cuchillo cortador	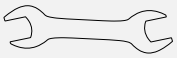	Llave

- Las siguientes instrucciones deben leerse atentamente.
- Desembale el producto con cuidado.

Montaje 1 plaza

Ilustración	Paso de acumulación
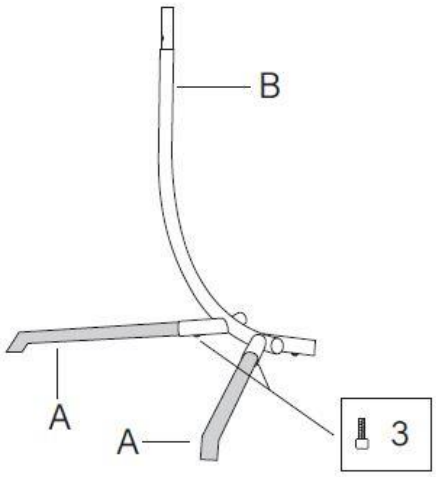	**Paso 1:** Fije los dos pies **(A)** al marco **(B)** utilizando los tornillos **(3)**.

Ilustración	Paso de acumulación
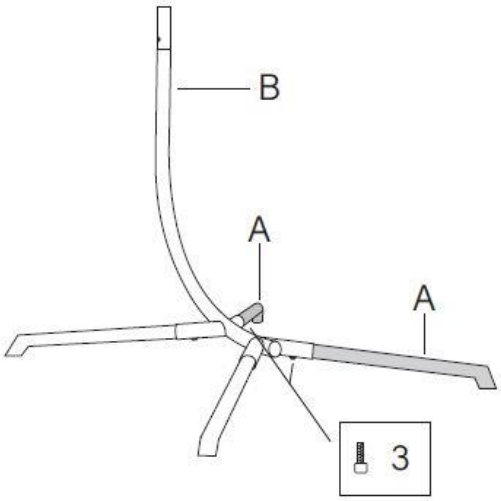	**Paso 2:** Monte las patas **(A)** en el otro lado con los tornillos **(3)**.
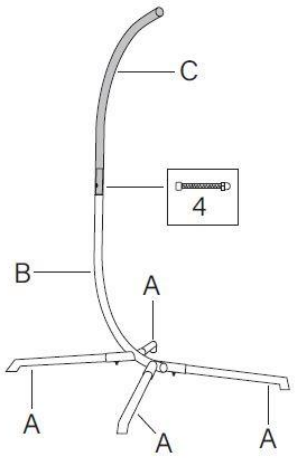	**Paso 3:** Inserte el brazo **(C)** y fíjelo al bastidor con el perno de fijación **(4).**
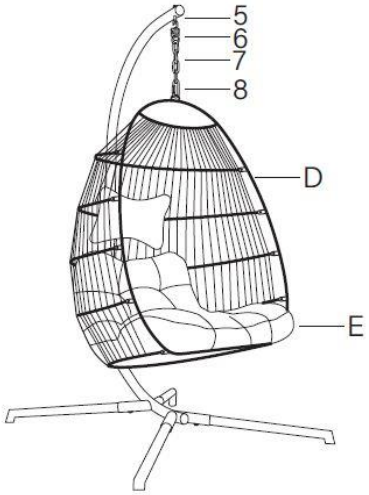	**Paso 4:** Introduzca el soporte del muelle **(5)**, el muelle **(6)**, la cadena **(7)** y el mosquetón **(8)** para colgar la cesta. Coja la cesta **(D)** y colóquela en el gancho **(6)**. Coloque el cojín **(E)** en la cesta **(D)**.

Ilustración	Paso de acumulación
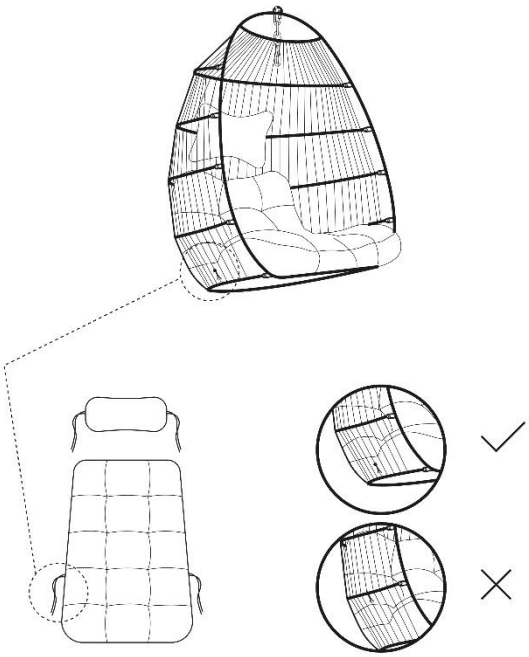	**Paso 5:** Asegúrate de que el cojín está en su sitio y bien anudado por detrás.

Montaje 3 plazas

Ilustración	Paso de acumulación
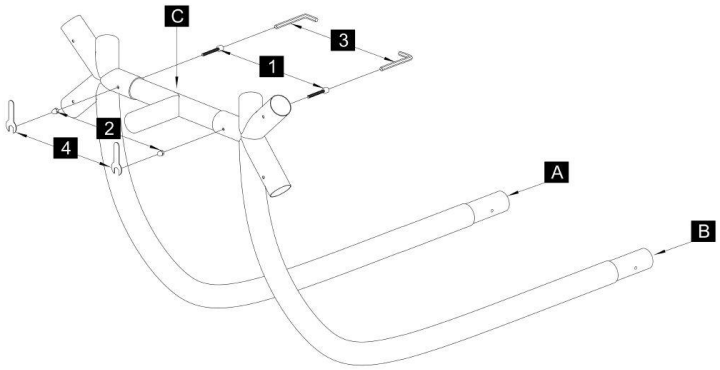	**Paso 1:** Coge el marco de la izquierda **(A)** y el de la derecha **(B)**. Conecte los dos marcos a la barra central **(C)**. Utilice para ello los pernos de fijación **(1)** y las piezas finales de los pernos **(2)**. Apriete los tornillos con la llave Allen (3) y la llave (4).

Ilustración	Paso de acumulación
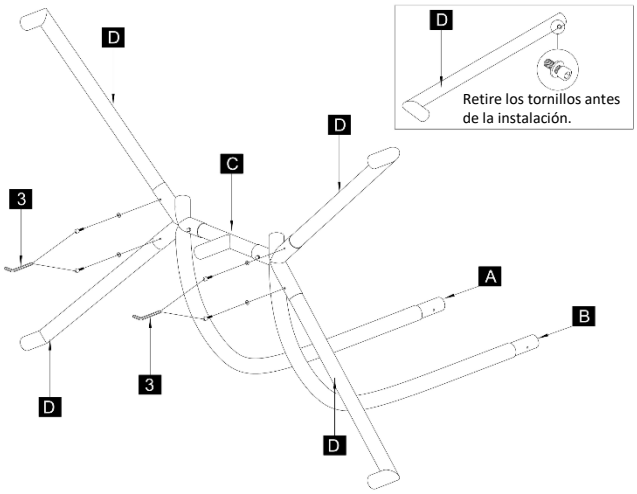 3	**Paso 2:** En primer lugar, retire los tornillos de la barra central **(C)** (véase la ilustración). Tome el pie **(D)** y colóquelo en la parte inferior del marco. Apriete los tornillos con la llave Allen **(3)**. Asegúrese de que la base está montada de forma firme y estable.
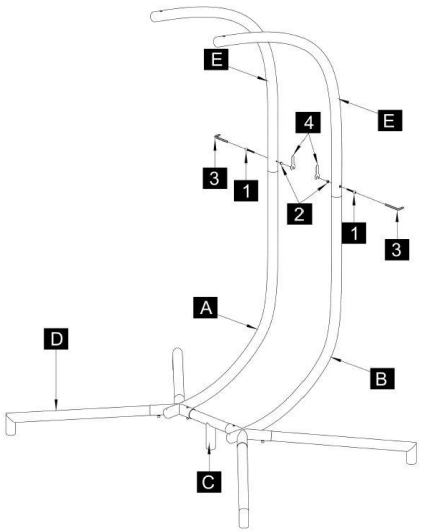	**Paso 3:** Coja los brazos **(E)** y colóquelos en los laterales del marco. Asegúrese de que los brazos estén colocados de manera uniforme y estable. Apriete los tornillos con la llave Allen **(3)** y la llave **(4)**. **Atención.** El lado cónico de la tuerca debe colocarse apuntando hacia el brazo. Monte el segundo brazo de la misma manera.
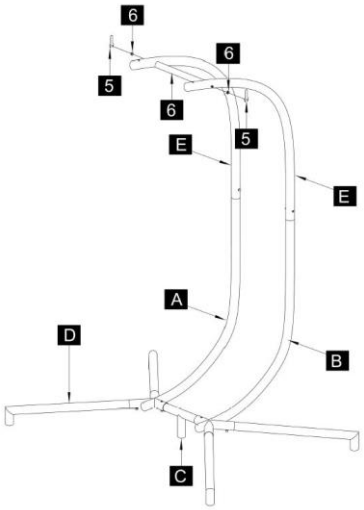	**Paso 4:** Utilice el conector **(6)** para fijar los brazos de forma segura. Apriételos con la llave **(5).**

Ilustración	Paso de acumulación
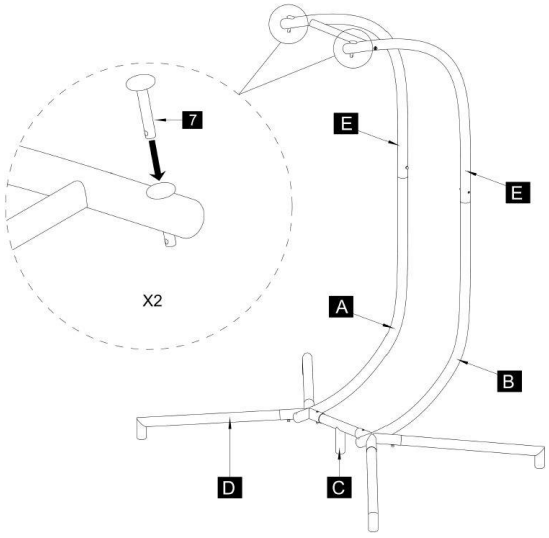	**Paso 5:** Coloque el soporte del muelle **(7)** en las posiciones designadas del bastidor.
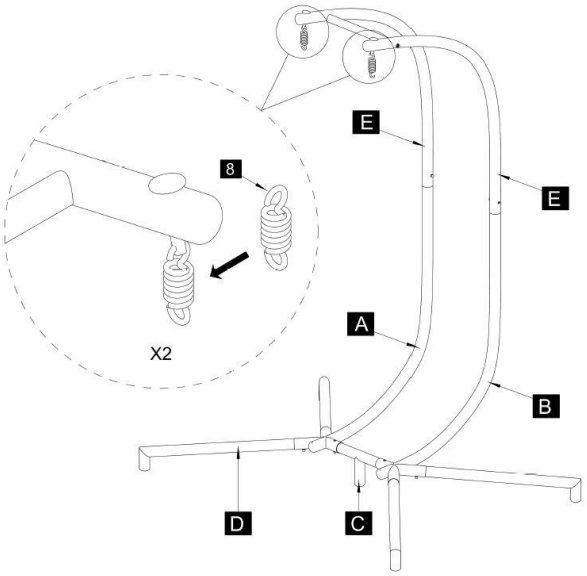	**Paso 6:** Fije el muelle **(8)** en el soporte del muelle. Compruebe que el muelle está correctamente asentado para garantizar su funcionamiento.

Ilustración	Paso de acumulación
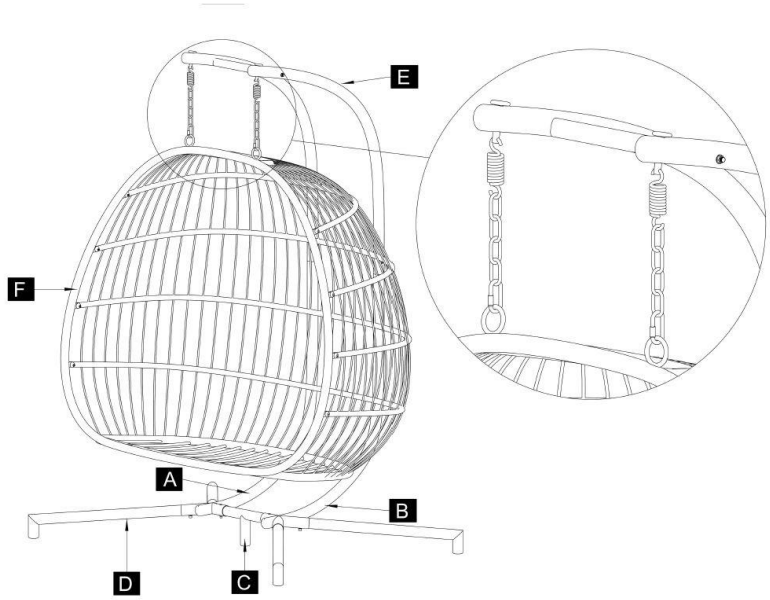	**Paso 7:** Coja la cesta **(F)** y colóquela sobre los brazos **(E)**.
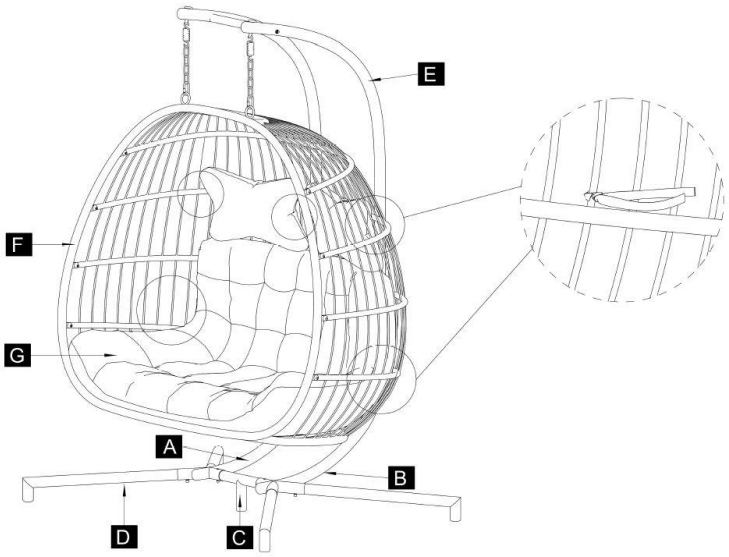	**Paso 8:** Coloque el cojín **(G)** en la cesta **(F)**. Asegúrate de que el cojín está en su sitio y bien anudado por detrás.

6. Aplicación

6.1. Instrucciones de seguridad

Debe leerse atentamente la siguiente información sobre salud y seguridad.

Riesgo de lesiones
Una manipulación incorrecta durante el funcionamiento puede provocar lesiones



- No utilice un producto dañado.
- No realice ninguna modificación en el producto.
- El producto no es un juguete para niños, un rocódromo ni un equipamiento deportivo. No se permite que los niños jueguen con el producto.
- **Riesgo de aplastamiento** Los dedos pueden aplastarse si no se tiene cuidado.
- Compruebe la fijación a intervalos regulares.
- **Nos gustaría señalar que Home Deluxe GmbH no asume ningún coste de instalación o servicios manuales, como costes de electricista o costes de especialistas comparables.**

Riesgo de daños



- Para evitar daños, mantenga a las mascotas alejadas del producto

6.2. Puesta en servicio inicial

Compruebe que el producto no esté dañado antes de utilizarlo por primera vez. El producto sólo puede utilizarse si no presenta daños.

6.3. Operación

Compruébelo antes de utilizar el producto,

- la condición adecuada.
- que todas las fijaciones estén bien apretadas.
- que se da la función del muelle.
- que la cesta está montada correctamente.

6.4. Almacén



- Durante el invierno, guarde el producto y sus accesorios en un lugar seco, bien ventilado y protegido de la intemperie en la medida de lo posible.
- Tire de la cubierta para la lluvia sobre el producto para guardarlo.

7. Solución de problemas

Si se producen los siguientes fallos durante el funcionamiento, compruebe las causas del fallo utilizando la tabla siguiente. Si el fallo no puede subsanarse con las medidas indicadas, ponga el producto fuera de servicio.

Error	Posible causa	Solución
El soporte se tambalea o se balancea	- El producto se sostiene sobre superficies irregulares - Los tornillos de fijación se han aflojado	- Coloque el producto sobre una superficie plana - Apriete los tornillos de fijación
El producto cuelga torcido	- El muelle está desenganchado - La cadena con mosquetón no se engancha uniformemente	- Comprobar y montar el muelle - Sujeta la cadena con mosquetones de la misma longitud

Si surge algún otro problema con el producto, póngase en contacto con nosotros.

8. Mantenimiento y cuidado

8.1. Instrucciones de seguridad

Riesgo de lesiones
Una manipulación incorrecta durante el funcionamiento puede provocar lesiones



- Limpie las superficies con un paño húmedo y un detergente suave. No utilice productos de limpieza agresivos ni limpiadores de alta presión para la limpieza.
- Respete también las instrucciones del fabricante del detergente.

9. Desmontaje

9.1. Instrucciones de seguridad

Riesgo de lesiones
Una manipulación incorrecta durante el desmontaje puede provocar lesiones



- El producto tiene un peso elevado y grandes dimensiones, se necesitan al menos 2 personas para desmontarlo.
- Asegure el producto para que no se caiga antes de desmontarlo.

El desmontaje del producto debe realizarse en orden inverso al montaje. (**véase el capítulo Montaje**)

10. Eliminación de residuos



- Elimine el producto y todos sus componentes de acuerdo con la normativa local y específica del país para evitar daños al medio ambiente.
- Nuestros envases se fabrican con materiales respetuosos con el medio ambiente. Pueden reciclarse y servir así como valiosas materias primas. Elimine el material de embalaje (cartón, envases sucios, etc.) por separado y de forma profesional, de acuerdo con la normativa nacional aplicable.
- Póngase en contacto con el fabricante si tiene dudas sobre su eliminación.
- También puede obtener información sobre la eliminación correcta en los centros locales de eliminación de residuos.

Inicio Deluxe GmbH
Schanzeweg 2
32312 Lübbecke
Alemania
Tel: +49 (0)5743 6181-0
www.home-deluxe-gmbh.de

GA-355-00-LOMA
2024/12